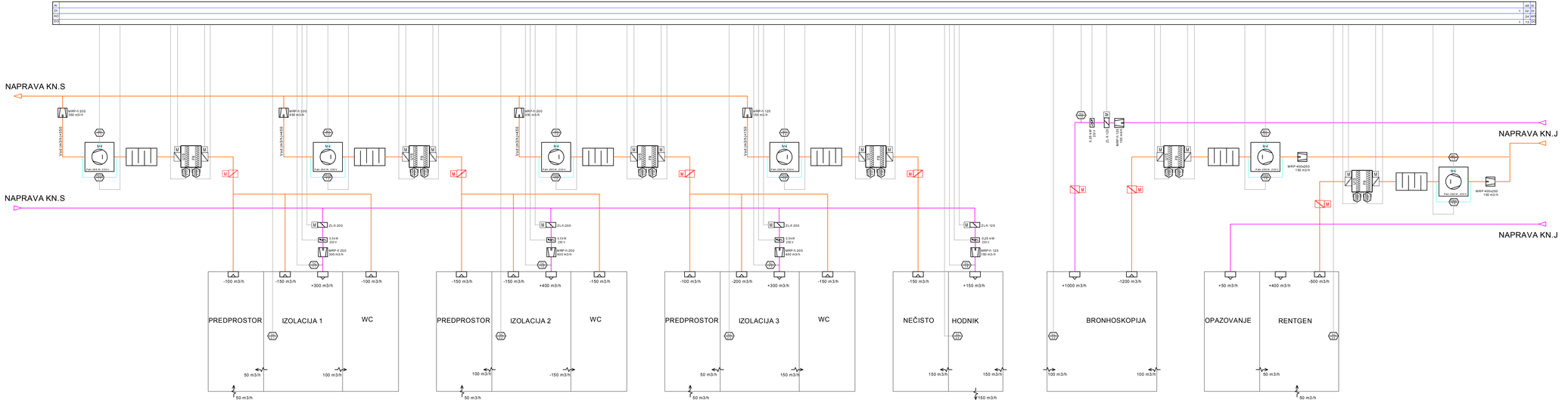

LEGENDA OPREME:

	OPIS	Proizvajalec	tip	tehnični podatki
TIPALO				
TIC 1.x	kanalsko temperaturno tipalo	S+S Regeltechnik	MKTM1-I	0..50°C, 4-20mA
TIC 2.x	prostorsko temperaturno tipalo	S+S Regeltechnik	MRTM	0..50°C, 4-20mA
PDSA 1.x	diferenčno tlačno stikalo	Honeywell	DPS1000	200..1000 Pa
PDSA 2.x	diferenčno tlačno stikalo	Honeywell	DPS500	50..500 Pa
MV 1.x	EC motor ventilatorja	RUCK	KVRI 5025 EC	0..10V, 10 VDC
MV 2.x	EC motor ventilatorja	RUCK	KVRI 8050 EC	0..10V, 10 VDC
MV 3.x	EC motor ventilatorja	RUCK	ISOR 160 EC	0..10V, 10 VDC
MRP	Regulator konstantega pretoka			

LEGENDA:

- SVEŽI ZRAK
- ODPADNI-ZAVRŽEN ZRAK
- DOVODNI ZRAK
- ODVODNI ZRAK

spremembe	datum	opis spremembe	spremenil	kontroliral

investitor: UKC MARIBOR Univerzitetni klinični center Maribor

izvajalec: KLIMADA MARS
Partizanska cesta 3, 2000 Maribor, www.klimadamars.si

investitor: UKC MARIBOR Ljubljanska cesta 5, 2000 Maribor		vrsta načrta: STROJNE INŠTALACIJE IN STROJNA OPREMA	
naročnik: UKC MARIBOR Ljubljanska cesta 5, 2000 Maribor		objekt: UKC MARIBOR ODDELEK ZA PLJUČNE BOLEZNI	
	ime in priimek	ID št.	
odgovorni vodja projekta:	Valter ERNST univ.dipl.inž.arh.	A-0460	risba: SHEMA REGULACIJE PROSTOROV PREZRAČEVANJE IN KLIMATIZACIJA
odgovorni projektant:	Damir JURAK univ.dipl.inž.str.	S-0856	
projektant:	Damir JURAK univ.dipl.inž.str.	S-0856	št. projekta: 010/2019 — datum: FEBRUAR 2020
projektant:			št. načrta: 01_20 — faza: PZI
kontroliral:	podpis		marlo: _/_ — št. risbe: 1.3/P